ВБ9/3-28

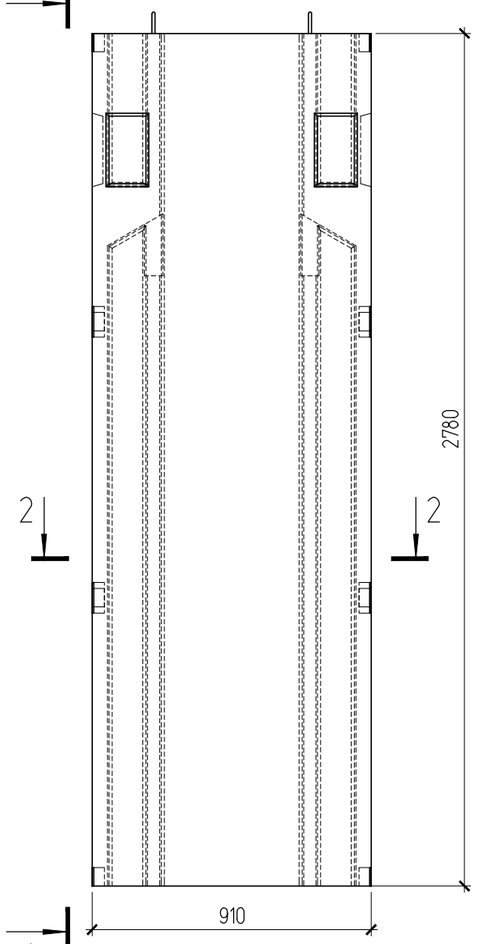

1-1

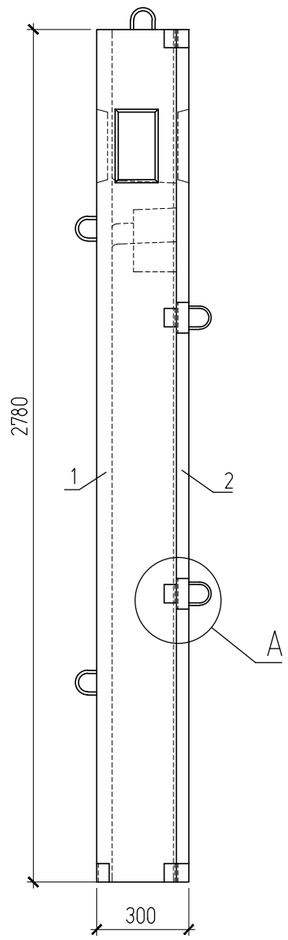

ВБ9/3-28

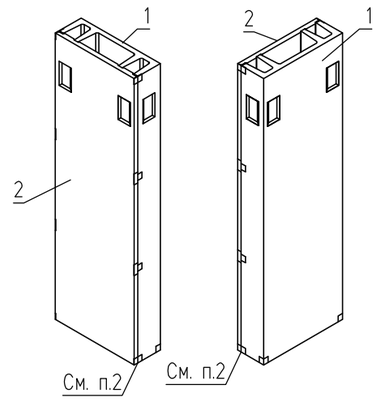

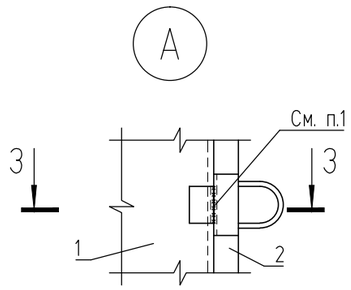

3-3

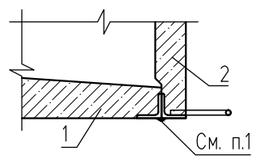

2-2

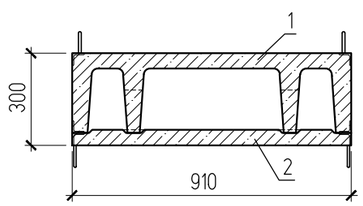

Спецификация элементов ВБ9/3-28

Поз.	Обозначение	Наименование	Кол.	Масса ед.,кг	Прим.
		Сборочные еденицы			
1	Лист КЖИ-2-3	Панель ВБ9/3-28А	1	648.0	
2	Лист КЖИ-2-5	Панель ВБ9/3-28Б	1	300.0	

1. Соединение элементов выплнять приваркой закладных деталей друг к другу. Сварку закладных деталей выполнять по ГОСТ 5264-80* электродами Э42 по ГОСТ 9467-75.
2. На указанных деталях после приварки сварочные швы шлифовать.
3. Места стыков элементов промазывать акриловым герметиком по всей площади стыкуемых поверхностей.
4. Петли панели ВБ9/3-28Б после стыковки элементов срезать.

Согласовано:

Взам. инв. N

Подпись и дата

Инв. N подл.

Вентблоки КЖИ-2: Сборка ВБ9-3 30.10.15

Изм.	Кол.уч.	Лист	N.док.	Подп.	Дата
ГИП		Мачавариани			
Норм. контр.		Степанова			
Исполнил		Пресняков			

07-14-КЖИ-2

12-этажный жилой дом №14 по ГП в г. Владимир, микрорайон "Юрьевец", квартал № 7

Вентиляционные блоки ВБ9/3-28, ВБ9/4-28

Стадия	Лист	Листов
Р	2	

Сборочный чертеж вентиляционного блока ВБ9/3-28

ОАО "Моностройй"